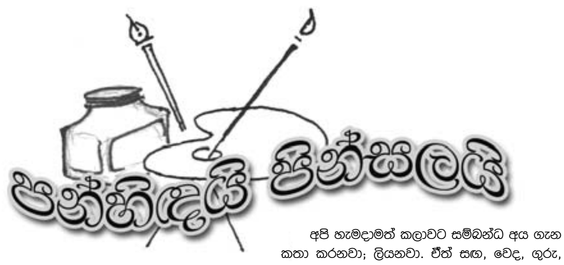

වෙසක් කාලේ-වෙසක් කූඩු

"අවුරුදු උත්සවේ නැගලා ගියා නේද ?" පන්හිඳ බට පතුර රහින ගමන් ඇහුවා.

"සෙනඟ හය-හත්දාක් ඉඳලත් කරදරයක් කලබලයක්, නැතිව ඉවරවුණ එක කොච්චර දෙයක් ද ?" පින්සල මොනවදෝ කුරුටු ගාන්න ලෑස්ති වුණා.

"පන්සලේ වැඩේ ගැන ලිව්වෙ නැද්ද තාම ?" පන් බට පතුරු දෙකක් එකට තියලා ඔට්ටපාලු කැරැල්ලකින් ගැට ගැහුවා.

"ඒකට තමා මේ ලෑස්තිය...." මෙදා පාර පින් ලියන්නයි ලෑස්තිය. ශ්‍රී ලංකා-ජර්මානු කාර්මික අභ්‍යාස ආතනයේ දාහත්වෙනි අවුරුදු උත්සවය ඉවර වෙලා පන්-පින් දෙන්නා කෙළින්ම ගියේ ඩැංඩිනොං පන්සලේ වෙසක් කූඩුව හදනවා බලන්න. අවුරුද්දක් ගානේ මේ කූඩුව හදන නිමල් වීරතුංග මහත්තයා හතරවෙනි වතාවටත් වැඩේට අතගහලා තිබුණා.

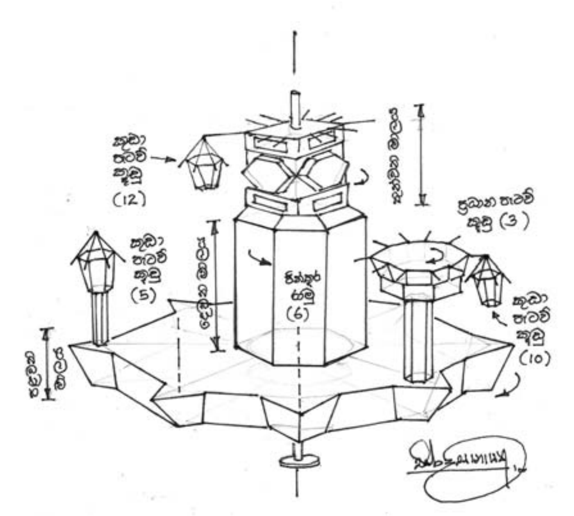

"මේ පාර කූඩුව ගරාජ් එක ඇතුලෙ හදන්න කියලා ස්වාමීන් වහන්සේ කිව්වා...." වීරතුංග මහත්තයා කතාවට මුල පිරුවා. ඩැන්ඩිනොං ධර්මදීප භාවනා මධ්‍යස්ථානයේ විහාරාධිපති ගරු අකරවිට සංඝානන්නද හිමියන් ගැනයි වීරතුංග මහත්තයා ඒ කිව්වෙ.

"ඉතින් මෙතෙන්ට ගැලපෙන්නෙ කොහොම කූඩුවක් ද කියලා හිත හිතා, ඉරි ගහ-ගහ ඇඳ-ඇඳ බැලුවා. සැලැස්මවල් ඇඳපුවා ඉර-ඉරා ආයෙ ආයෙ ඇන්දා. මෙතන තියන ඉඩ කඩේ හැටියට වැඩිය උස නැති පැතිරුණ කූඩුවක් හැදුවොත් ඉඩ කඩ පිරෙයි කියලා මට හිතුණා. ඉතින් සැලැස්මක් හිතින් මවාගෙන ඕන කරන මිනුම් ටික ගත්තා." වීරතුංග මහත්තයා කූඩුව හරියටම සැළසුම් කරගෙන තිබුණෝ හිතේ. ඉතින් තමන්ට අත හිත දෙන අයට තමුන්නෙ සැළැස්ම කියලා දුන්නා. උන්නැහේලාත් පුරුදු උදවිය හන්දා තේරුම් ගන්න අමාරු වුණේ නෑ.

"කූඩුව ප්‍රධාන මාල තුනකින් තමයි කරන්න හිතුවෙ." මාලයක් කියන්නෙ තට්ටුවක්. යටින් ම තියෙන පළවෙනි මාලය පැති අටක් තියෙන අෂ්ඨාකාර පැතිරුණ මලක් වගේ කොටසක්. හදලා ඉවරවුණාම නෙළුම් මලක් වගේ තියේවි. අඩි එකහමාරක් විතර උස මේ පළවෙනි මාලයට සැකිල්ල හදලා තිබුණේ ලී පට්වලින්. ඒත් ශක්තිය එකතු වෙන්න තුන් අතකට අරීයව විහිදිලා ගිය අඟලේ විතර යකඩ චැනල් තුනක් මැද්දේ තියෙන කනුවට වෙල්ඩින් කරලා තිබුණා.

ඇත්තට ම මුලින්ම හයි කරගත්තේ කූඩුව මැද්දෙන් බිම ඉඳලා ඉහළට දුවන යකඩ පයිප්පය (Shaft) අඟල් 4ක් විතර විෂ්කම්භය තියෙන මේ පයිප්පයටයි ප්‍රධාන කූඩුවේ මාල තුනම සම්බන්ධ වෙන්නෙ. ප්‍රධාන මාලය රඳවන්න පයිප්පයට වෘත්තාකාර ලෝහ තැටියක් වෙල්ඩින් කරලා තිබුණා. අර කලින් කියපු චැනල් තුන ඒ තැන්වල හරියට රඳවා ගන්නයි, තවත් බර දරා ගන්නයි තවත් චැනල් තුනකින් ඒවා සම්බන්ධ කරලා වෙල්ඩින් තිබුනෙ තුන් හුලස් ත්‍රිකෝණයක හැඩයට. මේ මාලය කනුව වටේ කරකැවෙන්න පහසුවෙන්න කනුවට සම්බන්ධ කෙරුනෙ "බෝල් බෙයාරිං" වලින්.

පාත මාලයේ මුළු තුනකින් ඉහළට කනු තුනක් නගිනවා. ඒ කනු තුන උඩ තමයි ප්‍රධාන පැටව් කූඩු තුන රැඳෙන්නෙ. ඒවා වෙනම ම කනුවේ රැඳිලා කනුව වටේට කැරකෙනවා. ප්‍රධාන කූඩුවේ පාත මාලය කැරකෙන්නෙ ඔරලෝසුවේ කටු කරකැවෙන අතට නම් මේ ප්‍රධාන පැටව් කූඩු තුන කරකැවෙන්නෙ අනික් අතට වෙන්නත් පුළුවන්. මේ ප්‍රධාන පැටව් කූඩු රැඳුනු මේ කනු වැහෙන්න හය පට්ටම් ෂඩශ්‍රාකාර උස් රාමුවලින්. ප්‍රධාන කූඩුවේ පාතමාලයේ ඉතිරි කොන් පහෙන් ඉහලට නගින කනු පහක් කුඩා පැටව් කූඩු පහක් මැදින් හයි කරනවා. මේ පුංචි පැටව් කූඩු පැති හයකින් හැදිලා තියෙනවා.

ප්‍රධාන කූඩුවේ දෙවෙනි මාලයත් සම්බන්ධවෙන්නෙ අර කලින් කිව්ව බිම ඉඳන් ඉහලට හයි කරපු සිරිස් යකට පයිප්පයටමයි (Shaft). "මේ ෂැෆ්ට්" එකට මාල සම්බන්ධ කරලා තියෙන්නෙ බෙයාරින් දෙක - දෙක හයි කරලා. මේ මාල උඩ - පහළ යන එක නවත්තන්න "ඇලන් කී" දාලා තද කරලයි තියෙන්නෙ. මැද මාලය පැති හයක් තියන ෂඩශ්‍රාකාර කොටසක්. අඩි තුනක් විතර උසයි. පැති හයේ පට්ටම් හයට අංගුලිමාල දමනය පෙන්නන පින්තූර හයක් අලවනවා. මැද මාලය කරකැවෙන අතට විරුද්ධ අතට. තවම වයර් සම්බන්ධ කරලාත් නැති නිසා කරකැවෙන අත තවම ස්ථිරව කියන්න බෑ. පාත මාලය වගේම "ෂාෆ්ට්" එකට සම්බන්ධ වුන වෘත්තාකාර ලෝහ තැටියක උඩයි දෙවන මාලෙ හය පට්ටම රැඳෙන්නෙ. පහසුවෙන් කරකැවෙන්න අඟල් දෙකක විතර විෂකම්භය තියෙන රෝද තුනක් උඩයි මේ මාලය රැඳිලා තියෙන්නෙ.

ප්‍රධාන කූඩුවේ තුන්වෙනි, නැත්නම් ෂාෆ්ට් (shaft) එකට සම්බන්ධ වෙන දෙවෙනි මාලය සම්බන්ධ වුණා වගේමයි. ඒකත් ෂඩශ්‍රාකාර රාමුවක්. ඉහළ මාලයේ ඉහළින් හය අතට අරීයව විහිදෙන ලී පටි දොළහක තවත් කුඩා කුඩා දොළහක් එල්ලෙනවා. ඉහළ මාලය කරකැවෙන්නෙ දෙවෙනි මාලය කරකැවෙන අතට විරුද්ධ අතටයි. ඒ කියන්නෙ පාතම මාලය කරකැවෙන අතට.

ඔය විදියට බලන කොට ප්‍රධාන කූඩුව මාල තුනකින් සම්පූර්ණ වෙනවා. පළවෙනි මාලය පැති අටයි; අනික් මාල දෙක පැති හයයි. පළවෙනි මාලයෙන් ඉහලට නගින කනුවල රැඳෙන ප්‍රධාන පැටව් කූඩු තුනයි. ඒ තුන වෙනම ම ඒ කනු තුන වටේ කරකැවෙනවා. ප්‍රධාන පැටව් කූඩුවක කොන් දහයේ කුඩා පැටව් කූඩු දහය ගානේ කූඩු තියක් එල්ලෙනවා. පාත මාලයෙන් ඉතුරු කොන් පහේ රඳවන කුඩා පැටව් කූඩු පහයි. ඉහල මාලයෙන් එල්ලෙන කුඩා පැටව් කූඩු දොළහයි. ඔක්කොම කුඩා පැටව් කූඩු හතළිස් හතයි (30 + 5 + 12) දෙවෙනි මාලයේ කූඩුවේ සැකිල්ල වහන්නෙ කඩදාසි කැටයම්වලින්. කඩදාසියෙන්ම කැපිලා එල්ලෙන අමුණපු මල් වැල්, බෝල පැටව් කූඩුවල කොන්වලින් එල්ලෙනවා.

කූඩුව පාට තුනකින් තමයි එළිය වෙන්නෙ. කහ, රතු , කොළ පාට බල්බ් ඇතුලට - පිටතට සම්බන්ධ කෙරෙනවා. ඕන කරන විදියට වයර් සම්බන්ධ කරගන්න කරකැවෙන රාමු සම්බන්ධ වෙන යකඩ පයිප්පෙට තඹ කොපු සවි කරලයි තියෙන්නෙ. වයර් පයිප්පය ඇතුලෙන් කොන්ඩියුබ් බට දිගේ ඇවිත් විදලා තියෙන සිදුරුවලින් ඕන කරන තැන්වලදී පිටතට අරගන්නවා. මාල තුන වෙන වෙනම කරකවන්නත් ප්‍රධාන පැටව් කූඩු තුන වෙන වෙනම කරකවන්නත් විදුලි මෝටර් ඒ ඒ රාමු ඇතුලේ සවි කරලයි තියෙන්නෙ. ඒවා කඩදාසි කැටයම් වලින් වැහෙනවා.

මේ වැඩේට අපිට ලොකු පිරිසක් සම්බන්ධ වෙනවා. දායක දායිකාවොත් කපලා තියෙන කැටයම් කඩදාසියි කුඩා පැටව් කූඩුයි ගෙදර ගෙනිහින් අලවනවා. "මේකට සම්බන්ධ අයගෙ නම් කියන්න ගිහින් කාව හරි මඟ අරුනොත් හරි නෑ නේද ?" වීරතුංග මහත්තයා කිව්වා.

උන්නැහේ මේ වැඩේට කැපවෙන්නෙ මාස තුනකට විතර කලින් ඉඳලාලු. හැම සෙනසුරාදම හවස තුන හතරට ආවාම රෑ දෙගොඩහරියක් වෙනකල් කට්ටිය වැඩලු. ඉරිදත් මුලු දවසම එහෙමලු.

මොනවා වුණත් කඩදාසි කැටයම් කපපු කුමාරසිරි පෙරේරා මහත්තයයි, චිත්‍ර ඇඳපු හෂාන් මහවිතාන මහත්තයයි විදුලි වැඩ කරපු අමර ගුණසේකර, ආනන්ද සමරකෝන් මහත්තුරුයි මතක් නොකර කොහොම ද? අපට මේ අයව සම්බන්ධ කරලා දුන්න ගරු අකරවිට සංඝානන්ද ස්වාමීන්වහන්සේවයි ප්‍රේමා කටුග ම්පොළ නෝනාමහත්තයාවයි මතක් කරන්නේ ස්තූති පූර්වකව.

අපි හැමදාමත් කලාවට සම්බන්ධ අය ගැන කතා කරනවා; ලියනවා. ඒත් සඟ, වෙද, ගුරු, ගොවි, කම්කරු අය ගැන කතාකරන්නේ නෑ. නිහඬව කලාව වෙනුවෙන් කැපවෙලා, එක් වෙන නියම කලාකරුවෝ ගැන කතා කරන්නෙ නැති එක ගැන අපි ලැජ්ජා වෙන්න ඕන. ඩැංඩිනොං පන්සලේ වෙසක් කූඩුව වටේට එකතුවෙලා ඉන්න මේ වාගේ අහිංසක නිර්මාණකරුවෝ අපිට ආඩම්බරයක් අනික් පූජාසන වටේට රොක්වෙන අය ගැනත් කියන්න තියෙන්නෙ ඒ ටිකමයි.

"කරස්"

පන් වෙසක් කූඩුව හද හදා හිටිය පැත්තෙන් සද්දයක් ඇහුණා.

"ඒ බට පතුර කැඩුණානෙ. මෝරපු බටයක් කපාගෙන අවේ මොන එහෙකටද ? තරුවක් හදලා මැදින් පුම්බන්න මුක්කු ගහන්න ගිහින් පන් අමාරුවෙ වැටිලා.

"බට පතුර තරමටවත් මොළේ මෝරලා නැති එකට මං මක් කරන්න ද? මුක්කු ගහලා තියෙන්නෙ ගැටයක් අහුවෙන තැනකටනෙ." පින් ලියවිල්ල අහවර කළේ පන්සලේදී තමන් ඇඳගෙන ආව වෙසක් කූඩුවෙ කටු සටහන ලියවිල්ලට අමුණන ගමන්.

"සල්ලිවලටවත් කූඩුවක් ගේමු."

සිසිර දිසානායක

සදා සමරමු සොහොයුරෝ

1971 2009

38TH COMMEMORATION

THE COMMEMORATION SPEECH WILL BE DELIVERING BY
GENERAL SECRETARY Comrade Tilvin Silva.
(via live telecast through Skype from Sri Lanka.)

Date:- 5th April 2009 (Sun Day)
Time:- 6 PM
Place:- Hallam Community Centre
56 Kays Ave
Hallam 3803.
Mel way: - 91 C 11
Enquires:- Densil 0413 388 341 or Tissa 0413 091 845